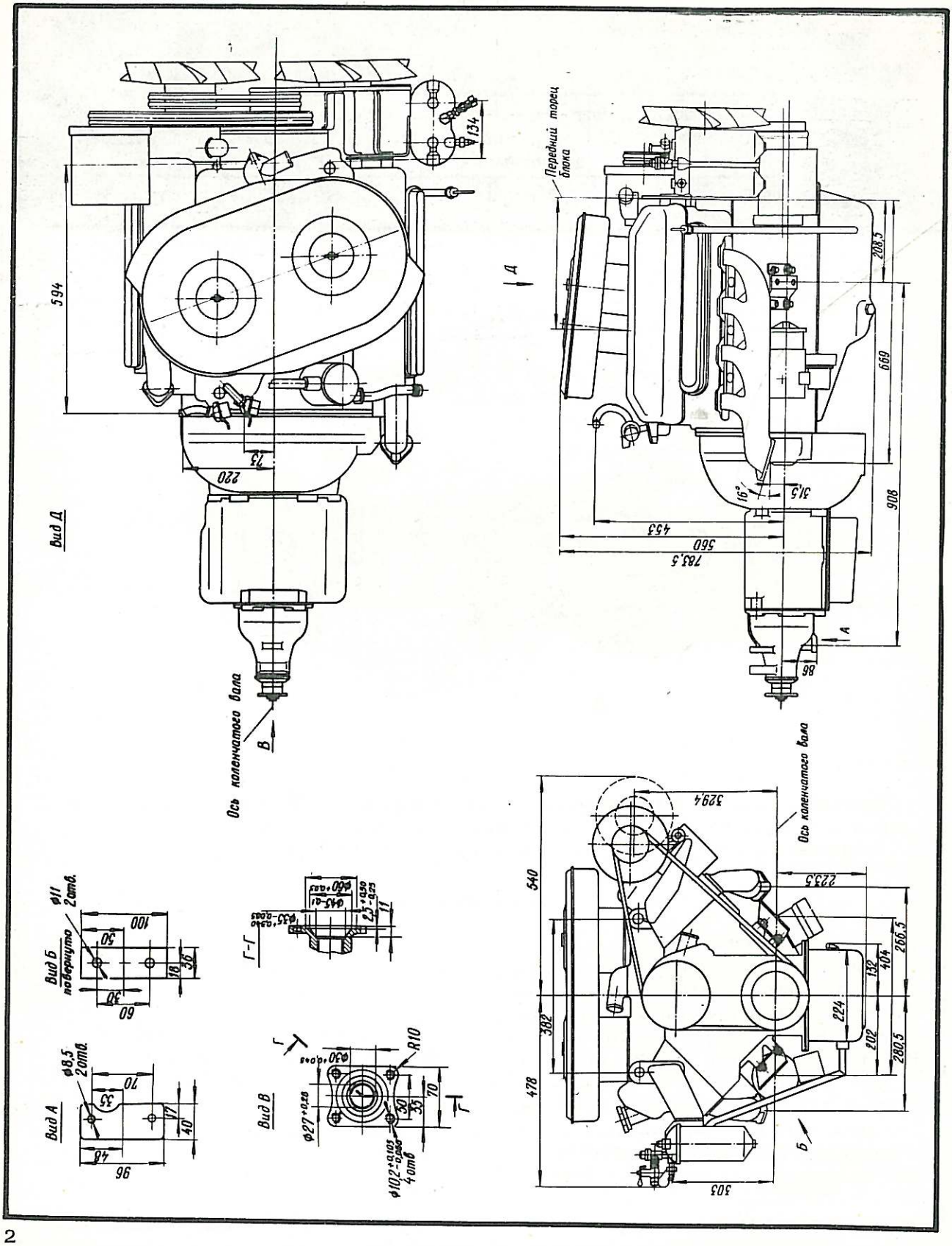
Вид Д
Ось коленчатого вала
Передний торец блока
Вид А
Вид Б
повернуто
Вид В
Г-Г
Ось коленчатого вала