Schaltplan der elektrischen Anlage Zündapp KS80 6 Volt

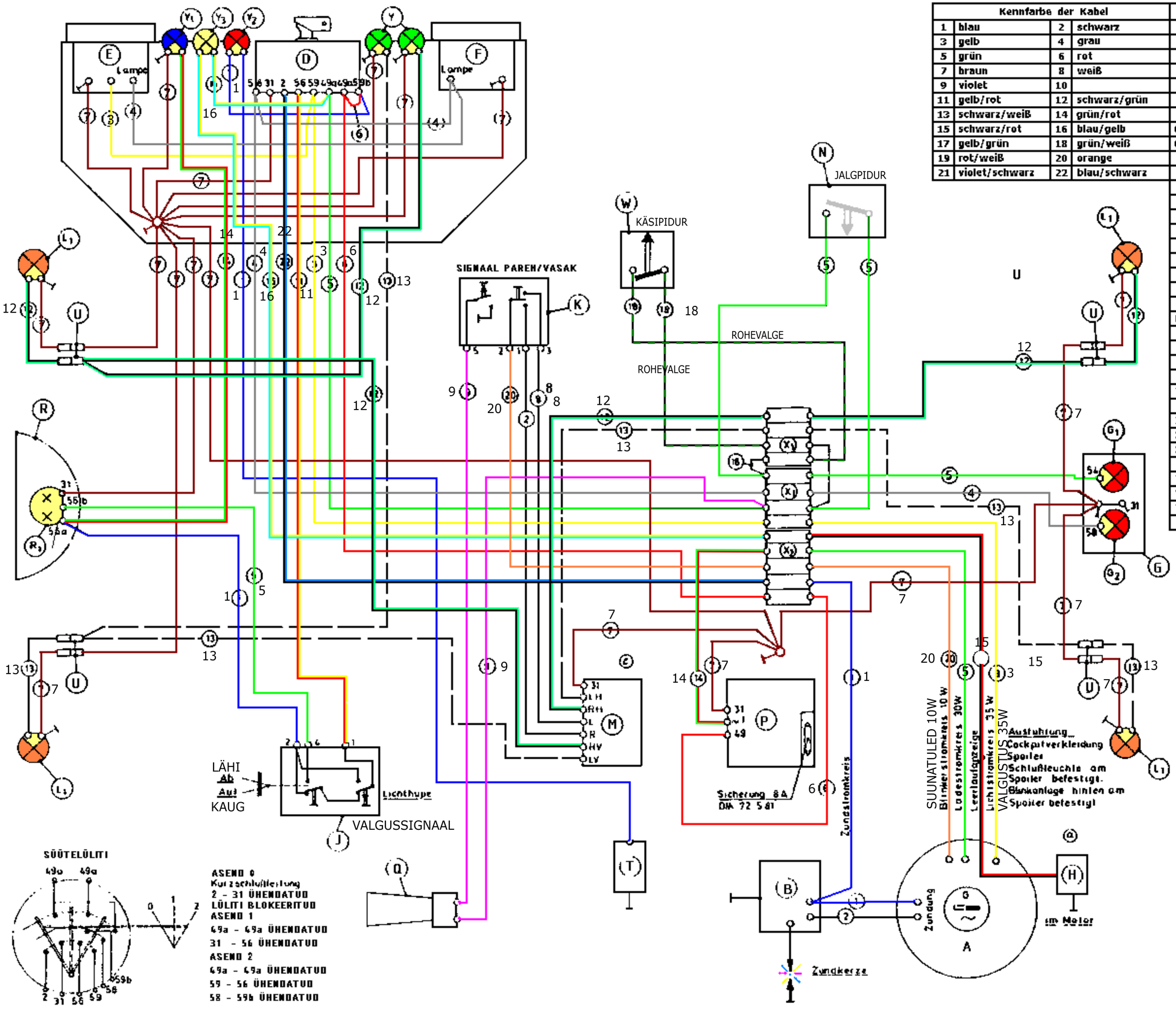

Kennfarbe der Kabel				Elektrische Bauelemente	
1	blau	2	schwarz	A	Generator 6V35-30/10 W
3	gelb	4	grau	B	Zündkonverter
5	grün	6	rot	C	
7	braun	8	weiß	D	Zündschalter
9	violet	10		E	Drehzahlmesser 6 V-1,2 W
11	gelb/rot	12	schwarz/grün	F	Tachometer 6 V-0,6 W
13	schwarz/weiß	14	grün/rot	G	Schlußleuchte
15	schwarz/rot	16	blau/gelb	G1	Bremslicht 6 V 10 W
17	gelb/grün	18	grün/weiß	G2	Schlußlicht 6 V 5 W
19	rot/weiß	20	orange	H	Leerlaufkontakt
21	violet/schwarz	22	blau/schwarz	J	Abblendschalter
				K	Blinkerschalter
				L	
				L1	Blinkleuchte 6 V 10 W
				M	Wechselblinkgeber
				N	Bremslichtschalter
				O	
				P	Elektronischer Ladesatz
				Q	Gleichstromhorn
				R	Scheinwerfer
				R1	6 V 35/35 W Biluxlampe
				S	
				T	Thermoschalter
				U	Rundstecker
				V	
				W	Handbremslichtschalter
				X	
				X1	Steckverbinder 4 polig
				X2	Steckverbinder 5 polig
				X3	
				Y	Signalleuchte 6 V - 1,2 W
				Y1	Signalleuchte 6 V - 1,2 W
				Y2	Signalleuchte 6 V - 1,2 W
				Y3	Signalleuchte 6 V - 1,2 W
				Z	